ENO KAYNAKLI PARÇA

ENO PART

FELLURE TYPE GARCILLA

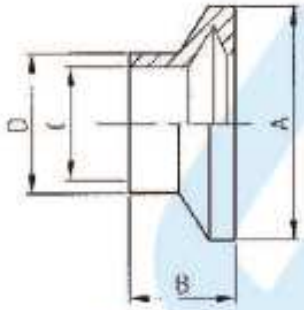

1912

DN	A	B	C	D	gr.
40	65	25	37	40	130
50	75	30	49	52	160
60	86	32	57	60	210
70	98	38	66	70	260
80	109	38	81	85	300
100	128	38	97,4	101,6	350