KELEBEK VANA FERRULELİ

SCHEIBENVENTIL CLAMP

BUTTERFLY VALVE CLAMP

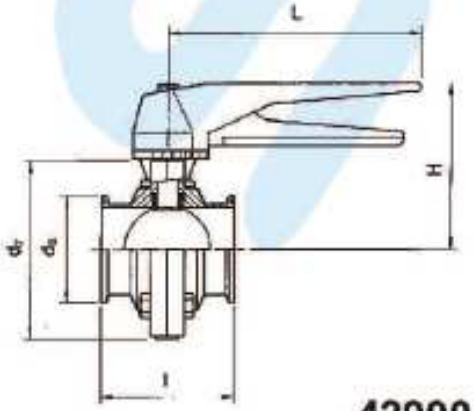

42900

DN	d_1	d_7	H	l	L
1"	50,4	87	90	64	150
1 1/2"	50,4	97	95	72	150
2"	63,9	110	100	72	150
2 1/2"	77,4	112	102	76	150
3"	90,9	127	110	76	150
4"	118,9	162	128	104	150